Hauszeit

Birgit Lenzelbauer

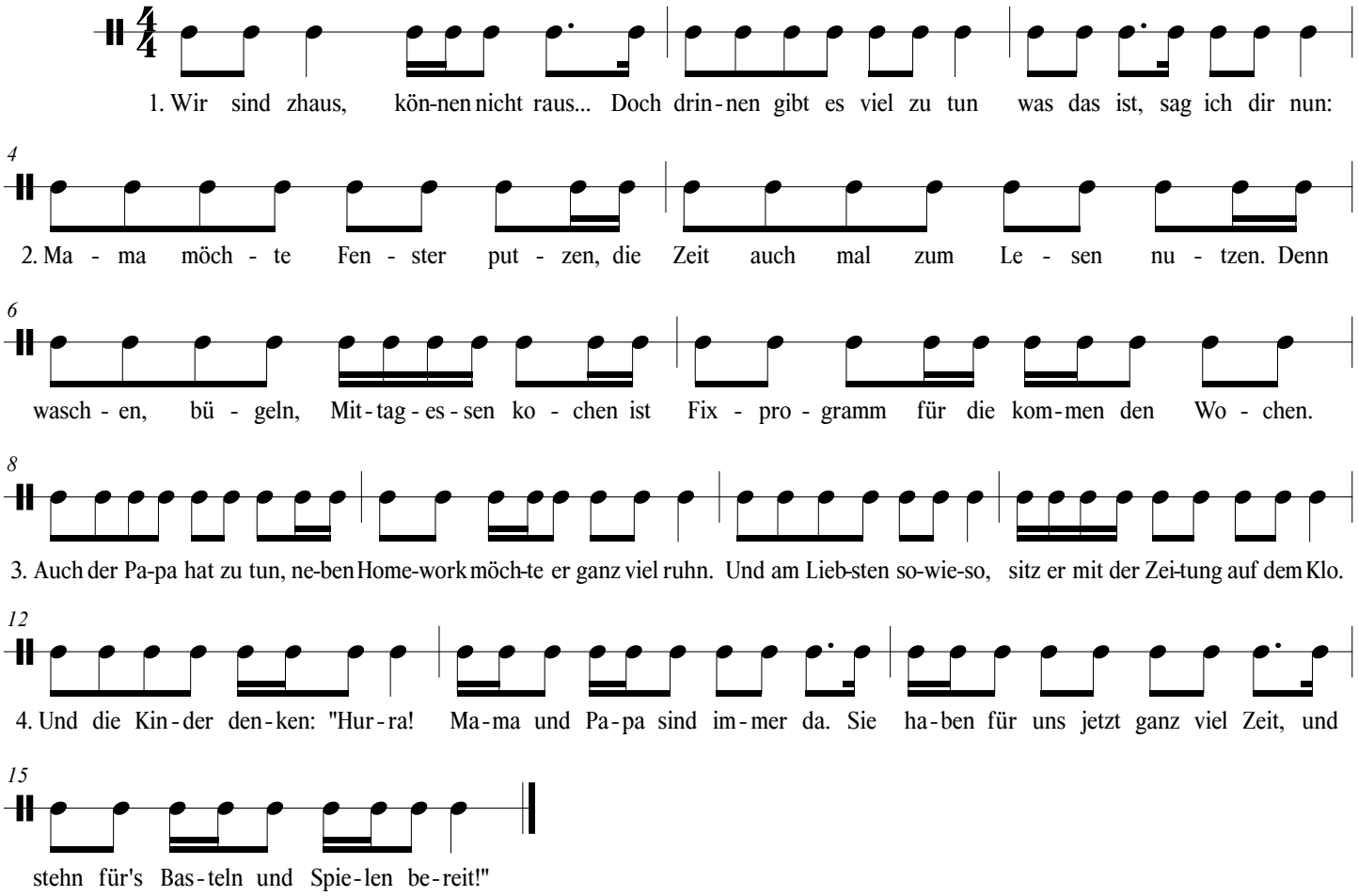

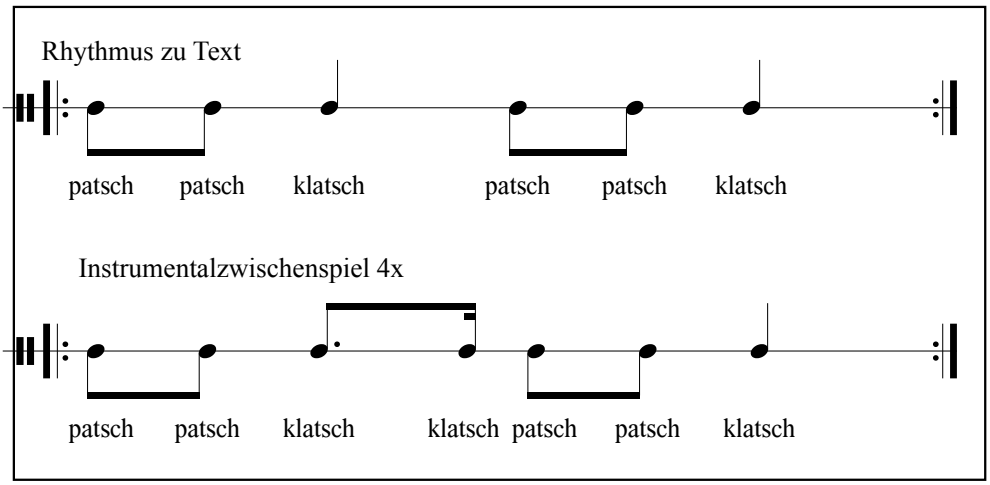

LIMBA VERLAG

©2020 LIMBA-Verlag